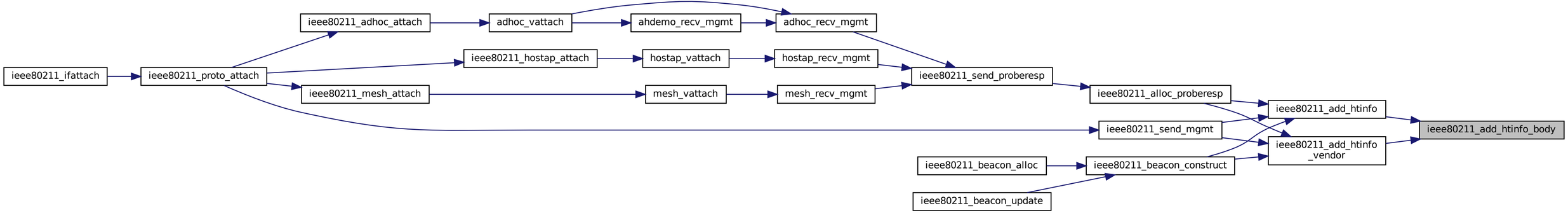
ieee80211_ifattach
ieee80211_proto_attach
ieee80211_adhoc_attach
ieee80211_hostap_attach
ieee80211_mesh_attach
adhoc_vattach
ahdemo_recv_mgmt
adhoc_recv_mgmt
hostap_vattach
hostap_recv_mgmt
mesh_vattach
mesh_recv_mgmt
ieee80211_send_proberesp
ieee80211_alloc_proberesp
ieee80211_send_mgmt
ieee80211_beacon_alloc
ieee80211_beacon_construct
ieee80211_beacon_update
ieee80211_add_htinfo
ieee80211_add_htinfo
_vendor
ieee80211_add_htinfo_body