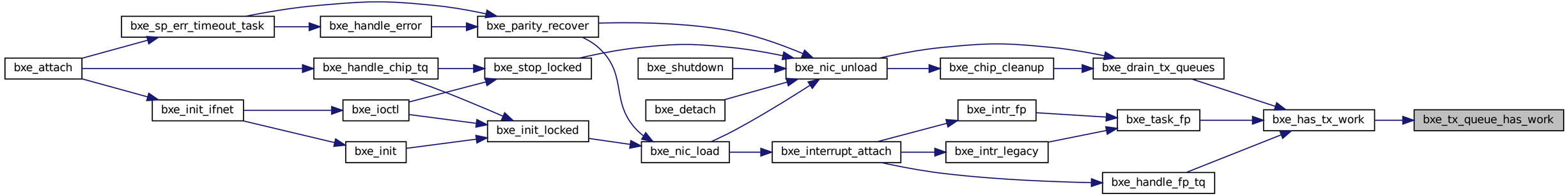
bxe_attach
bxe_sp_err_timeout_task
bxe_handle_error
bxe_parity_recover
bxe_handle_chip_tq
bxe_stop_locked
bxe_shutdown
bxe_nic_unload
bxe_chip_cleanup
bxe_drain_tx_queues
bxe_init_ifnet
bxe_ioctl
bxe_detach
bxe_intr_fp
bxe_task_fp
bxe_has_tx_work
bxe_tx_queue_has_work
bxe_init_locked
bxe_init
bxe_nic_load
bxe_interrupt_attach
bxe_intr_legacy
bxe_handle_fp_tq